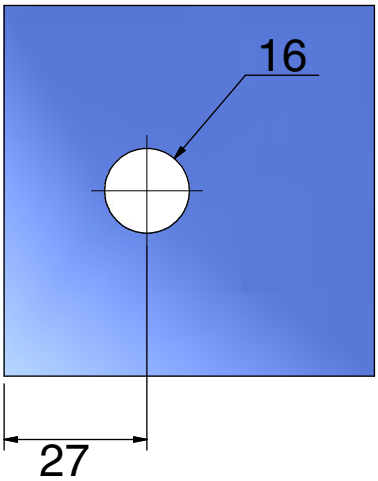
16
27

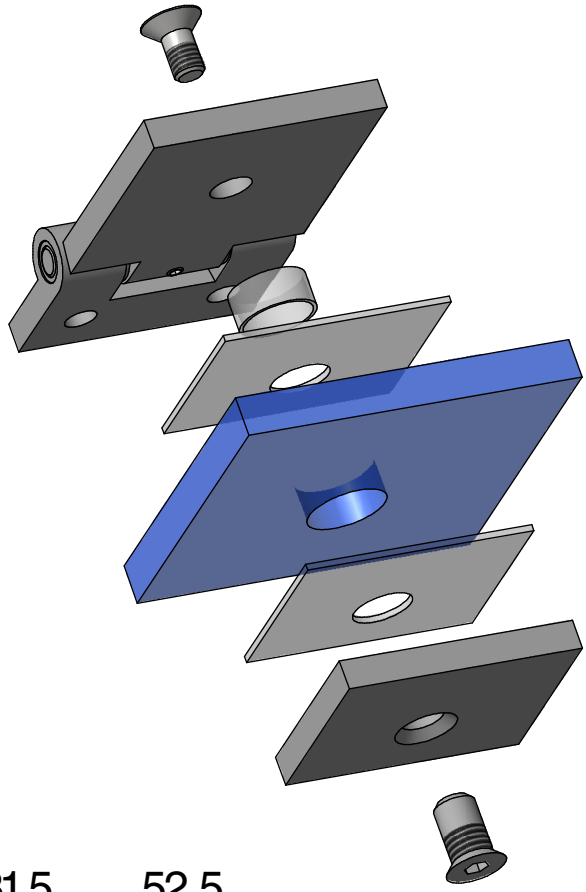

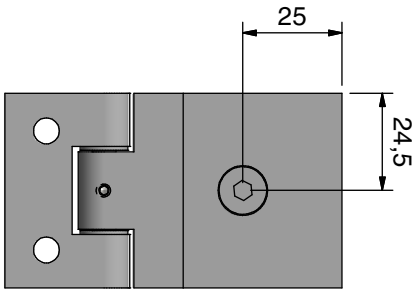
25
24,5

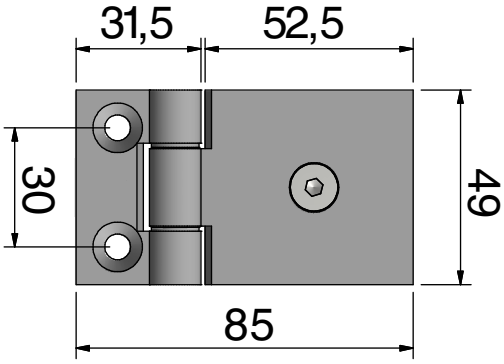
31,5
52,5
30
49
85

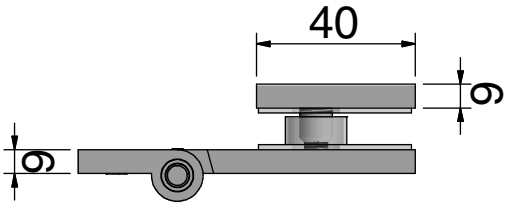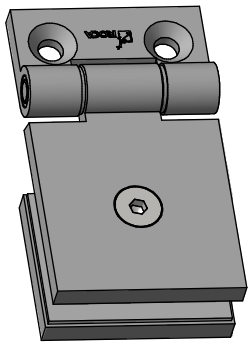
40
6
6